Vision Px

04001

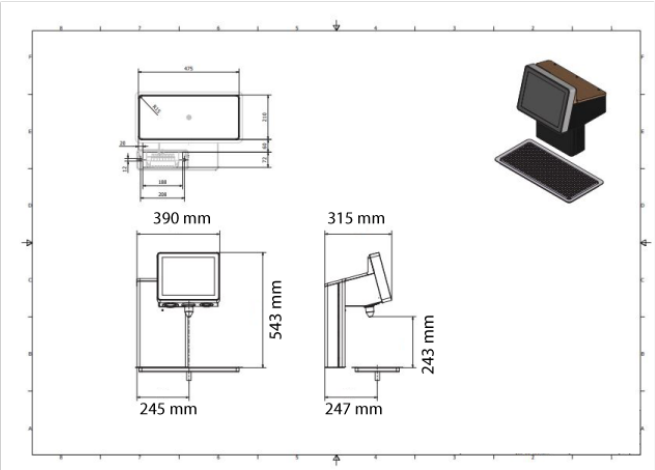

Un encombrement réduit pour des performances maximales.

- Une seule buse avec jusqu'à 8 ingrédients
- Précision et répétabilité
- Distribution avec ou sans contact
- Intégration de systèmes de paiement
- Surveillance des conditions de la cave et des boissonsBesoin standard : prévoir le perçage du meuble aux dimensions suivantes : 188 x 74 mmPlus écologique, plus économique, facilite la logistique, et des boissons plaisir de qualité !

Caractéristiques Techniques

NOMBRES D'INGREDIENTS	8 ingrédients + eau gazeuse et eau plate
DIMENSIONS (MM)	H. 543 mm/ L.390 mm/ P.315mm
POIDS	15,5
PUISSANCE (W)	90W
INTERFACE UTILISATEUR	Ecran tactile/ bouton distribution

Pour découvrir davantage d'informations sur ce produit, scannez ce QR code.