Châssis 4 pieds de 1000mm

pour groupes 1 - 2 - 3 - 4 - 5 - 6 - 7 TBG

D8241M

FABRICATION FRANÇAISE

SUR-MESURE POSSIBLE

Pour accueillir votre groupe réfrigérant nous proposons une gamme de chassis en inox robuste.

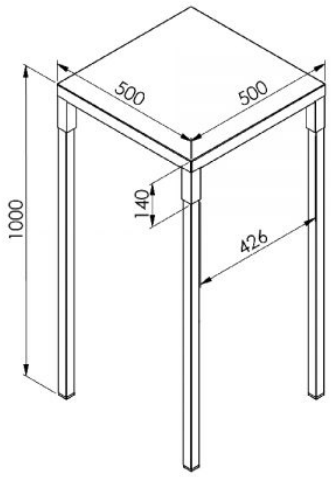

Caractéristiques Techniques

DIMENSION VERTICALE (MM)	500 x 500 x 1000

Pour découvrir davantage d'informations sur ce produit, scannez ce QR code.