Châssis

pour groupes 4 - 5 TBG

D8061

FABRICATION FRANÇAISE

SUR-MESURE POSSIBLE

Pour accueillir votre groupe réfrigérant nous proposons une gamme de chassis en inox robuste.

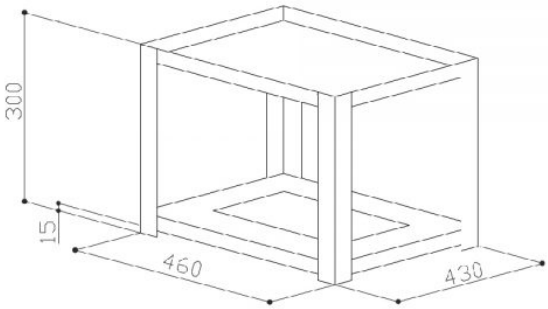

Caractéristiques Techniques

DIMENSION VERTICALE (MM)	540 x 360 x 300

Pour découvrir davantage d'informations sur ce produit, scannez ce QR code.