ALASKA FROID SEC 1 TIRAGE COMPRESSEUR A AIR

DEBIT HORAIRE (ΔT 15): 20 l/h

D3081N

FABRICATION FRANÇAISE

Utilisation rapide et facile après branchement : sans banc de glace
Pratique: compresseur à air intégré et égouttoir rabatable
Ecologique: Propane R290
Conçu et fabriqué en France par DAV equipments

Idéale pour vos évènements: Branchez et servez immédiatement !
Alliant design, fonctionnalité et praticité, cette solution mobile est facile à transporter. Grâce à cette solution froid sec (sans eau), l'Alaska garantit une utilisation facile et immédiate : 1 mn suffit avant de pouvoir servir vos boissons. Grâce à son système à air comprimé (sans CO^2), il sera particulièrement adapté aux petits débits pour les manifestations nécessitant de 1 à 3 fûts sur une journée.

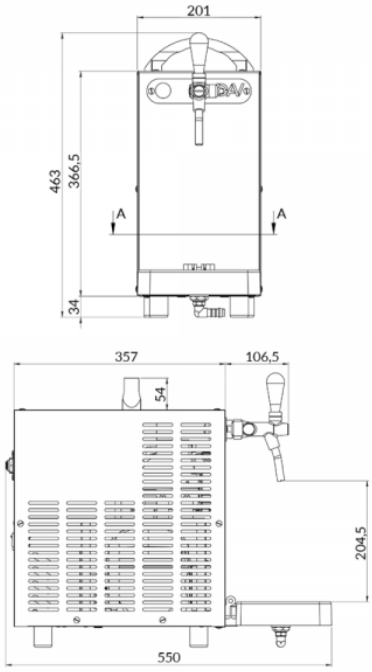

Caractéristiques Techniques

NOMBRE DE TIRAGE MAX.	1T
DEBIT HORAIRE (ΔT 15) L/H	20
PUISSANCE DU COMPRESSEUR (CV)	1/6
POIDS (KG)	25
DIMENSIONS (MM)	L.201 x p.537 x h.464
THERMOSTAT (TEMPÉRATURE DE LA RÉSERVE FROID)	mécanique
FLUIDE FRIGORIGENE	R290
EVAPORATEUR	INOX
MATIERE CUVE	Bloc échangeur alu
MATIERE MOUSSE ISOLATION	Mousse élastomère RUA
PRISE DE TERRE	Obligatoire
PUISSANCE MAX	160
ALIMENTATION	220 – 240 V / 50 Hz

Pour découvrir davantage d'informations sur ce produit, scannez ce QR code.